Հանգույց ˝Գ˝ Մ 1:10

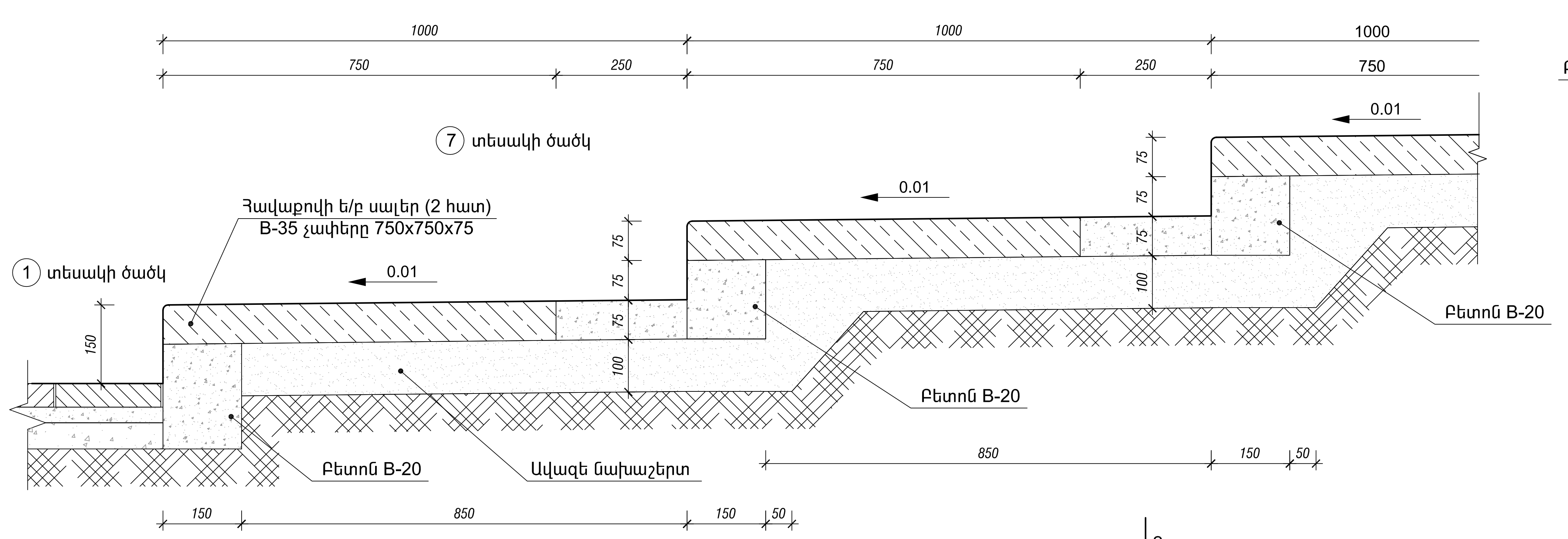

Կտրվածք 1-1 Մ 1:10

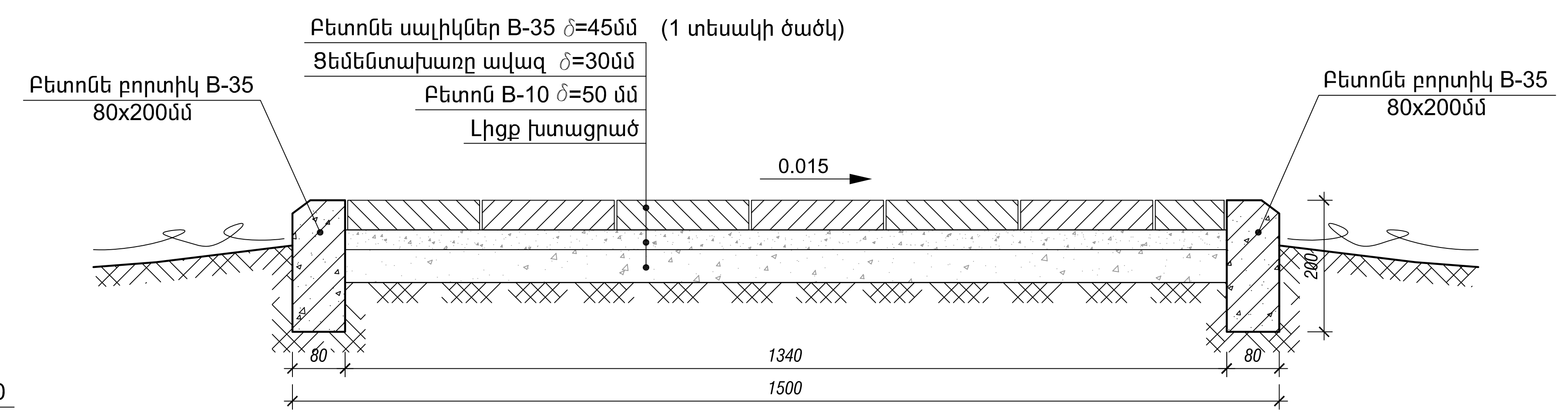

Կտրվածք 2-2 Մ 1:10

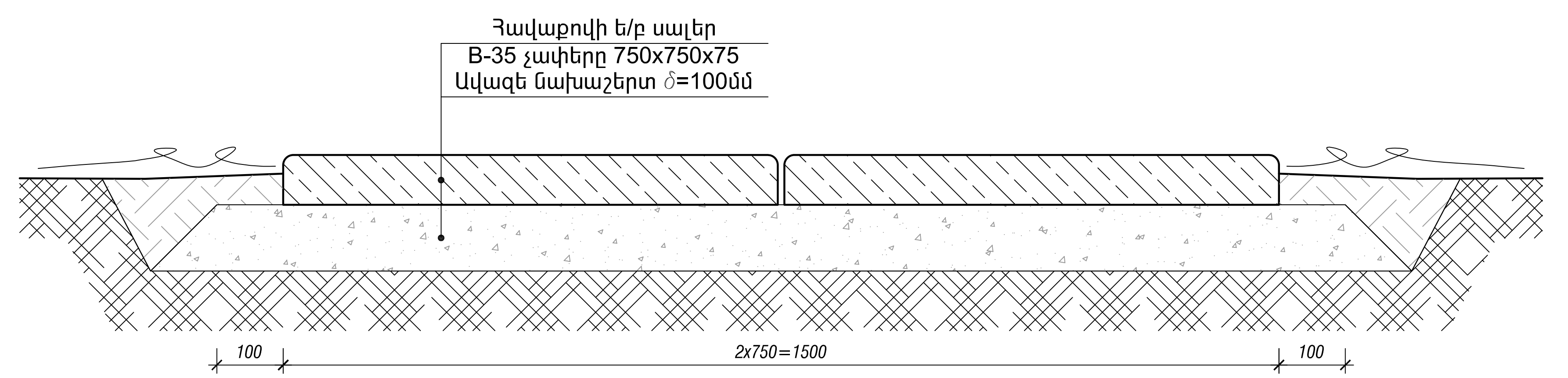

Կտրվածք 3-3 Մ 1:10

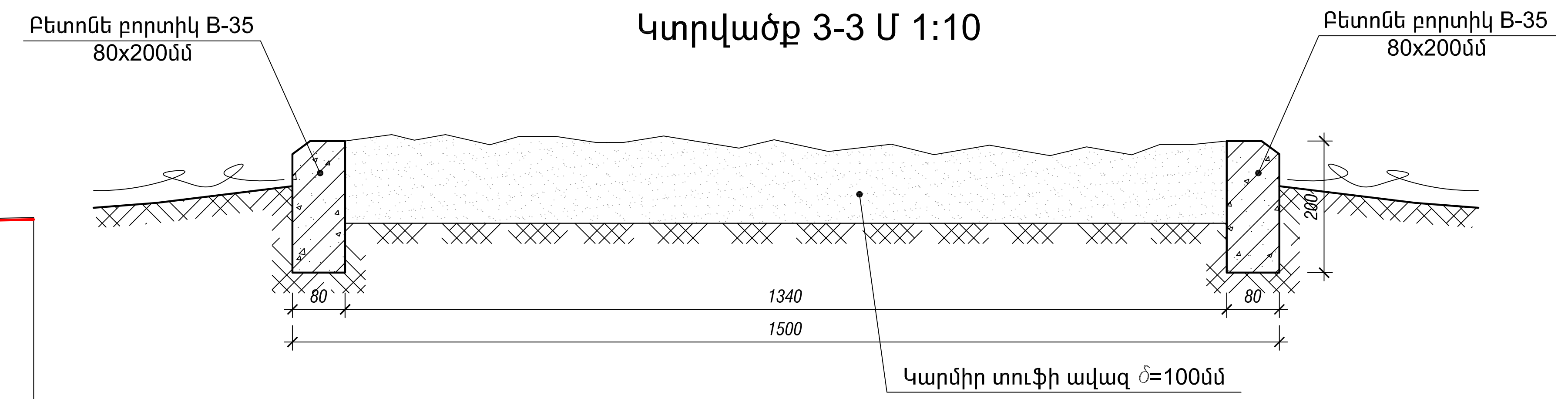

ԾԱՆՈԹՈՒԹՅՈՒՆ

1. Այս գծագիրը դիտարկել NN 1,2 գծագրերի հետ համատեղ
2. Այս անցուղու սկզբնական մաս (ПК 0+00÷ПК 0+02.5, ինչպես նաև ПК 0+27.5(Ե1)÷ПК 0+44.5(Ե2) հատվածների ծածկերը ընդունված են①տեսակի (տես համապատասխան կտրվածքները), իսկ ПК 0+02.5-ից մինչև ПК 0+27.5 մ (Ե1) հատվածը 25 մ երկարությամբ ընդունված է աստիճաններ հավաքովի ե/բ սալերով (տես կտրվածք 2-2 և հանգույց ˝Գ˝ - ի վրա)
3. Ե2-ից (ПК 0+44.5) մինչև վերջ ծածկը ընդունված է կարմիր տուֆի ավազից (տես կտրվածք 3-3)

Մ 1:100

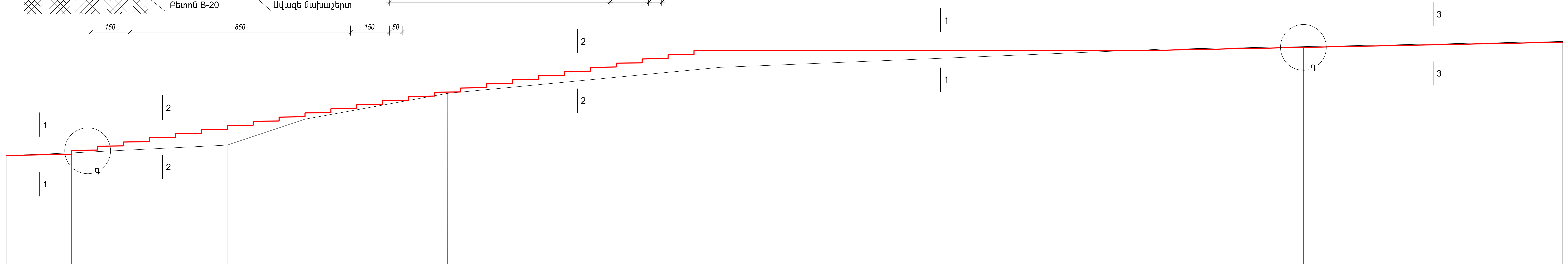

Երկրաբանական տվյալներ	
Ծածկի տեսակը	1; 7; 7; 7; 1; 1; 4; 4; 4
Ուղղածիգ թեքությունները, հեռավորությունները	0.02 / 2.50; 0.01 / 1.0 (×25); 0.0065 / 17.0; 0.02 / 15.50
Նախագծային նիշերը (ծածկի վրա)	58.45, 58.60, 58.65, 58.80, 58.81, 58.96, 58.97, 59.12, 59.13, 59.28, 59.29, 59.44, 58.45, 59.60, 59.61, 59.76, 59.77, 59.92, 59.93, 60.08, 60.09, 60.24, 60.25, 60.40, 60.41, 60.56, 60.57, 60.72, 60.73, 60.88, 60.89, 61.04, 61.05, 61.20, 61.21, 61.36, 61.37, 61.52, 61.53, 61.68, 61.69, 61.84, 61.85, 62.00, 62.01, 62.16, 62.17, 62.32, 62.33, 62.48, 62.49, 62.54, 62.55, 62.66, 62.97
Ռելեֆի նիշերը	58.60, 58.70, 59.00, 60.00, 61.00, 62.00, 62.70, 62.80, 63.00
Հեռավորությունները	2.50, 6.0, 3.0, 5.50, 10.50, 17.0, 5.50, 10.0
Պիկետներ կմ-եր Ծրագծի հատակագիծը	Ե-0; Ե-1 +27.50; Ե-2 +44.50; Ե-3

ՏՆՕՐԵՆ	Հ.ՔԵԼԵՋՅԱՆ		ԳԱՅԻ ՊՈՂՈՏԱՅԻ ԵՎ «ՋՐԱՇԽԱՐՀ»-Ի ՀԱՐԵՎԱՆՈՒԹՅԱՄԲ ՏԵՂԱԿԱՅՎԱԾ ԱՅԳՈՒ ՎԵՐԱԿԱՆԳՆՄԱՆ ԵՎ ԲԱՐԵԿԱՐԳՄԱՆ ՆԱԽԱԳԻԾ	XX	
Ն.Գ.ՃԱՐՏԱՐԱՊԵՏ	Գ.ԲԱԲԱՋԱՆՅԱՆ			ՓՈՒԼ / ԹԵՐԹ / ԹԵՐԹԵՐ	
ՆԱԽԱԳԾՈՂ	Գ.ԿԱՐԱՊԵՏՅԱՆ			ԱՆ / ՈՒՀ-9 / 10	
			ՈՒՂՂԱՁԻԳ ՀԱՏԱԿԱԳԾՈՒՄ	«ԵՃՇՊՀ»	
			ԵՐԿԱՅՆԱԿԱՆ ԿՏՐՎԱԾՔ Ե-0÷Ե-3 ԱՆՑՈՒՂՈՒ ԱՌԱՆՑՔՈՎ ԵՎ ԿՏՐՎԱԾՔՆԵՐ		